调心滚子轴承

H23 HE23 HA23- H2304

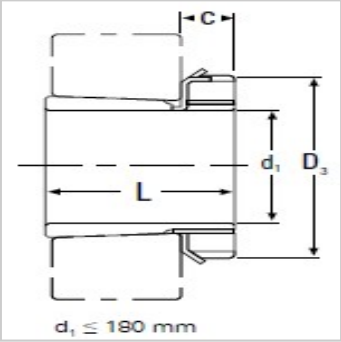

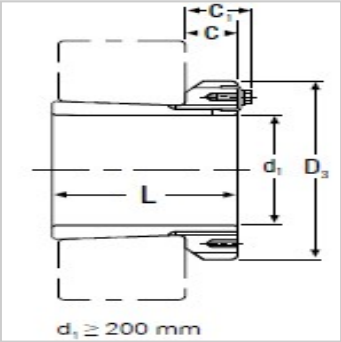

参数信息:

型号：	H2304
d1：	
Hmm：	17
HEin.：	-
HAin.：	-
Lmm：	31
Dmm：	32
Cmm：	7
Cmm：	-
锁紧螺母：	KM04
锁紧垫圈：	MB04
重量kg：	0.049

: